Metro de Medellín
AS BUILT
COMO CONSTRUIDO
ESTE DOCUMENTO FUE ENVIADO POR CORREO VERIFICADO
2022-07-22

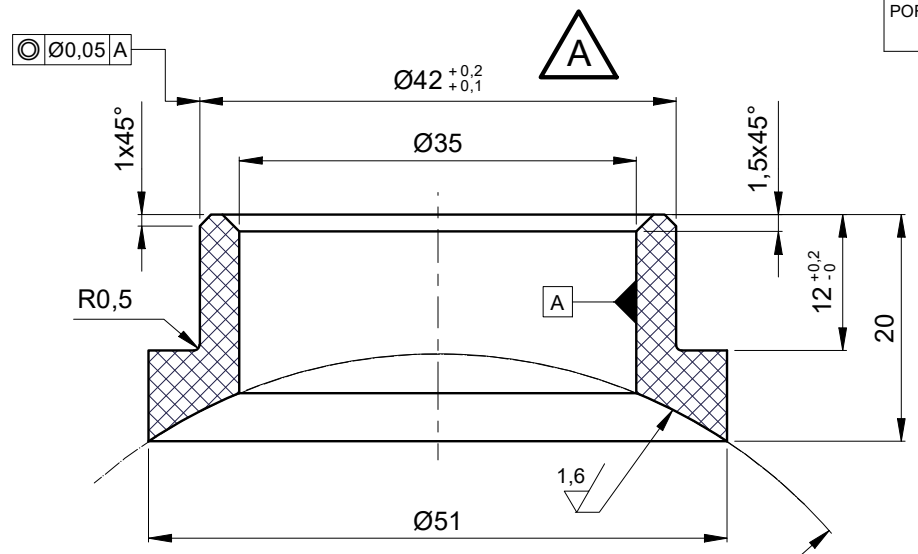

SECCIÓN
Esc.: (1.5 : 1)

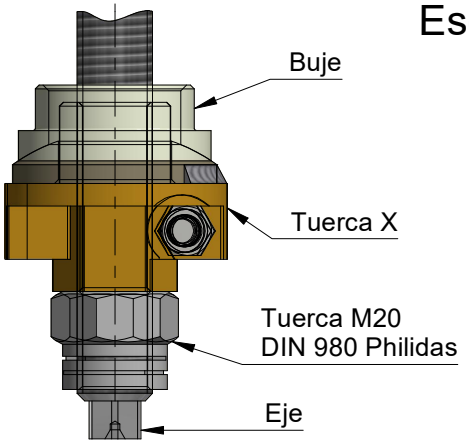

Ensamble
Esc.: (1 : 2)

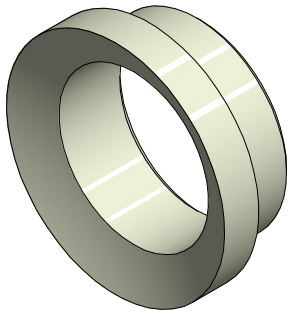

Isométrico

R46

EQUIVALENCIAS DE MAQUINADOS		
ANSI		DIN - ISO 1302
4		0,1
8 / 16		0,2 / 0,4
32 / 63 / 125		0,8 / 1,6 / 3,2
250 / 500		6,3 / 12,5

DIN - ISO 1302 EN MICROMETROS
ANSI EN MICROPULGADAS

3,2 (1,6)

VARIACIONES MÁXIMAS PERMISIBLES DIMENSIONES EN mm ISO 2768 - m								
De / Hasta	0 a 6	6 a 30	30 a 120	120 a 400	400/1000	1000/2000	2000/4000	+ 4000
Maquinado	±0,1	±0,2	±0,3	±0,5	±0,8	±1,2	±2,0	±3,0
Elastómero	±0,2	±0,5	±0,8	±1,2	±2,0	±3,0	±4,0	±6,0

Material:	Nylon 6 tipo Cast
Tratamiento:	Bloque de absorción de humedad
Dureza:	(78-82) Shore D
Certificados:	Metrologia (100% suministro), Material, Dureza

Rev.	Coord.	Modificaciones	Vo.Bo.	Fecha
A	E3	Se cambia el Ø43 por Ø42	Diego V.	2016-02-24

Elaboró	Jimmy A. Vega	2015-10-06	Dimensiones en: Milímetros (mm)
Revisó	Marlon Vega	2016-02-25	Escala: 1:1,5 — Proyección
Aprobó	Metro de Medellín	2022-08-09	
Instalación:	TRENES		
Sistema:	TREN MAN		
Subsistema:	FRENO		
Equipo:	FRENOS MAGNÉTICOS		
Descripción:	BUJE INFERIOR SOPORTE BRAZO SUSPENSIÓN		
A4	002196	Cod.	
2024910	2015-129		Hoja: 1 De: 1
Código SAP	Requerimiento No.	Reemplaza a:	

ÁREA DE I+D+i

Rev. A

METRO DE MEDELLIN CALIDAD DE VIDA

ESTE PLANO Y TODA LA INFORMACIÓN EN ÉL CONTENIDA SON PROPIEDAD DEL METRO DE MEDELLÍN, EL USO INDEBIDO O LA REPRODUCCIÓN TOTAL O PARCIAL DE ESTE SIN LA PREVIA AUTORIZACIÓN DEL METRO DE MEDELLÍN PODRÁ SER DEMANDADO POR LA VIOLACIÓN A LOS DERECHOS DE AUTOR.

Formato A4 (210x297) según DIN (476 / 823) ISO 5457